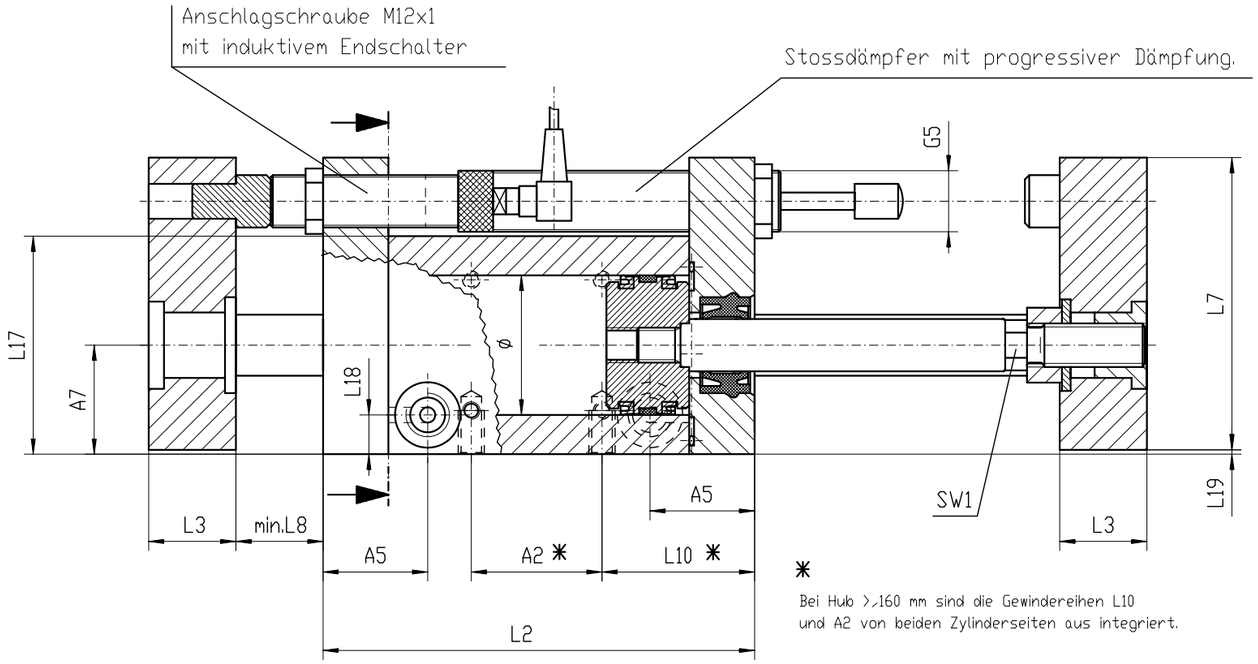

*
Bei Hub >160 mm sind die Gewindereihen L10
und A2 von beiden Zylinderseiten aus integriert.

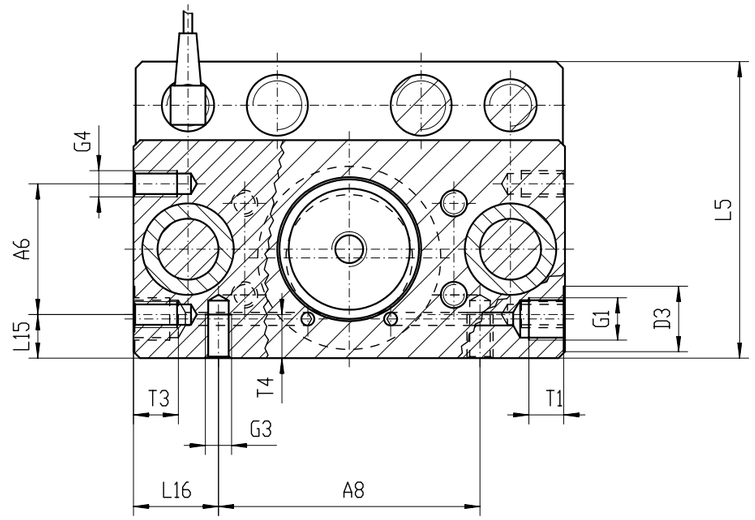

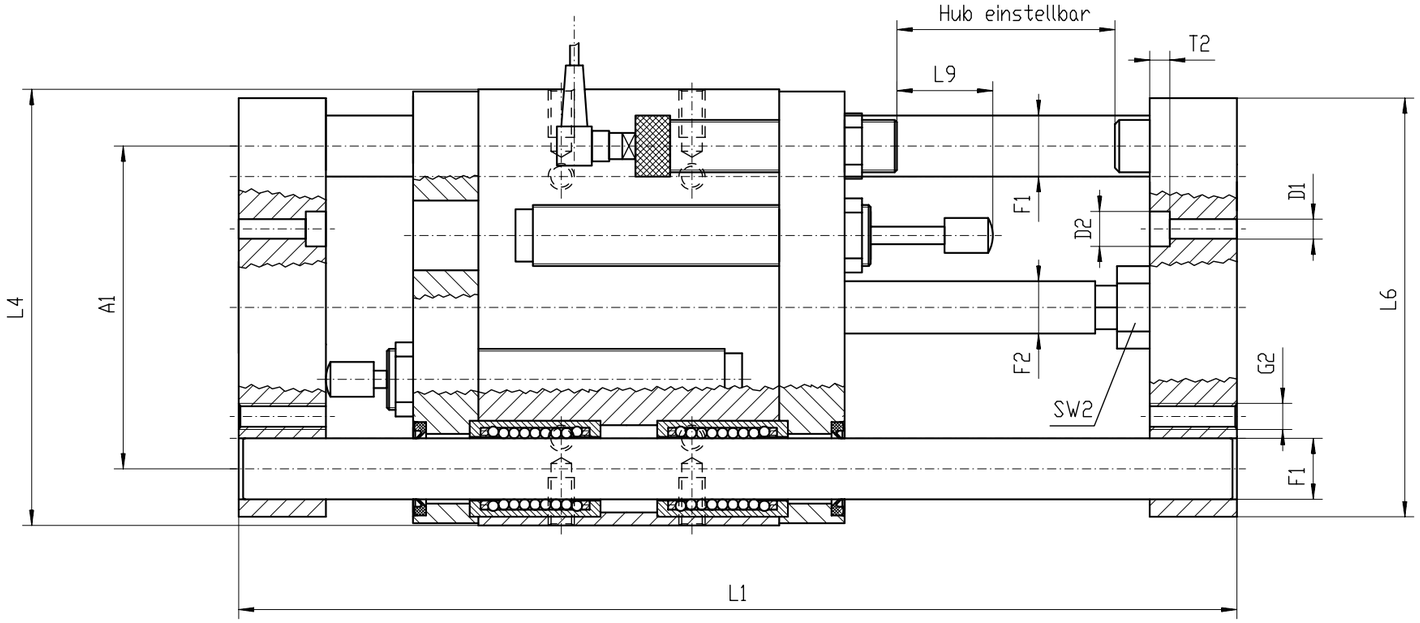

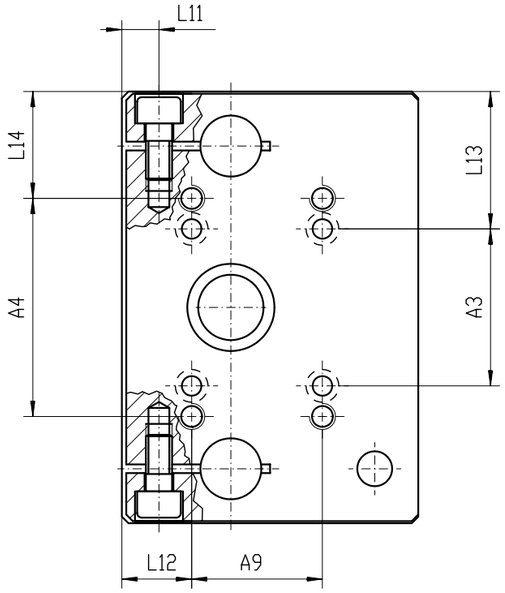

Zyl.-ø / HUB	L1 ø12 ø16	ø20	ø25 ø32	ø40	ø50	ø63	L2 ø12 ø16 ø20	ø25 ø32 ø40 ø50	ø63
0- 50	214	228	230	240	250	302	98	100	112
51-100	314	328	330	340	350	402	148	150	162
101-160	434	448	450	460	470	522	208	210	222
161-200	514	528	530	540	550	602	248	250	262
201-250	614	628	630	640	650	702	298	300	312

Technische Aenderungen vorbehalten!

ø	A1	A2	A3	A4	A5	A6	A7	A8	A9	D1	D2	D3	F1	F2	G1	G2	G3	G4	G5	L1	L2	L3	L4	L5	L6	L7	L8	L9	L10	L11	L12	L13	L14	L15	L16	L17	L18	L19	SW1	SW2	T1	T2	T3	T4
12	40	22	20	32	29	18	20,5	22	16	3,5	6,5	8	8	6	M5	M4	M4	M3	M12x1	siehe Tabelle rechts oben		15	59	51	58	50,5	18	16	38	6,5	12,5	19,5	13,5	11,5	18,5	33	10,3	0,5	5	8	6	3,5	5	8
16	46	22	22	56	27	22	23,5	25	22	4,5	8	8	10	6	M5	M4	M4	M4	M12x1			15	67	56,5	64	56	18	16	38	7	14,5	22,5	5,5	12,5	21	38	11,5	0,5	5	8	6	4,6	8	8
20 25	58	30	25	42	24	25	25	36	22	4,5	8	15	12	8	G1/8"	M5	M4	M4	M14x1,5			20	81	60,5	78	60	20	22	34 35	8,5	16,5	28	19,5	12,5	22,5	43	9	0,5	7	10	8	4,6	8	8
32	74	30	36	50	24	30	25	60	30	4,5	7,5	15	14	12	G1/8"	M6	M6	M6	M14x1,5			20	99	68	96	67	20	22	35	9	16	31,5	24,5	10	19,5	50	9	1	10	17	8	4,6	10	10
40	87	38	60	38	42	38	29	67	30	6,6	11	15	16	12	G1/8"	M6	M6	M6	M20x1,5			20	117	83	114	82	25	28	31	11	19	28,5	39,5	10	25	58	10	1	10	17	8	6,5	10	10
50	104	45	67	45	40,5	45	35	85	38	6,6	11	15	20	16	G1/8"	M8	M8	M8	M25x1,5			25	139	100	136	99	25	31	27,5	16	16	36	47	12,5	27	70	12,5	1	13	19	8	6,5	13	13
63	119	56	85	56	44	56	42,5	100	45	9	15	19	20	16	G1/4"	M8	M8	M8	M25x1,5			25	154	116	151	115	45	53	28	17	30	34,5	49	14,5	27	80	14,5	1	13	19	12	9	13	13

	Datum	Name
	18.11.1994	DG

Dosname: MYE71GHL

Gewicht :

(Artikelnummer)
M2582

(Benennung)
Kompaktmodul A.2800

(Zeichnungsnummer)
690.M2582A

(Ers.f.:) (Ers.d.:)

Format A2